紅 (KURENAI) エアーカーボン
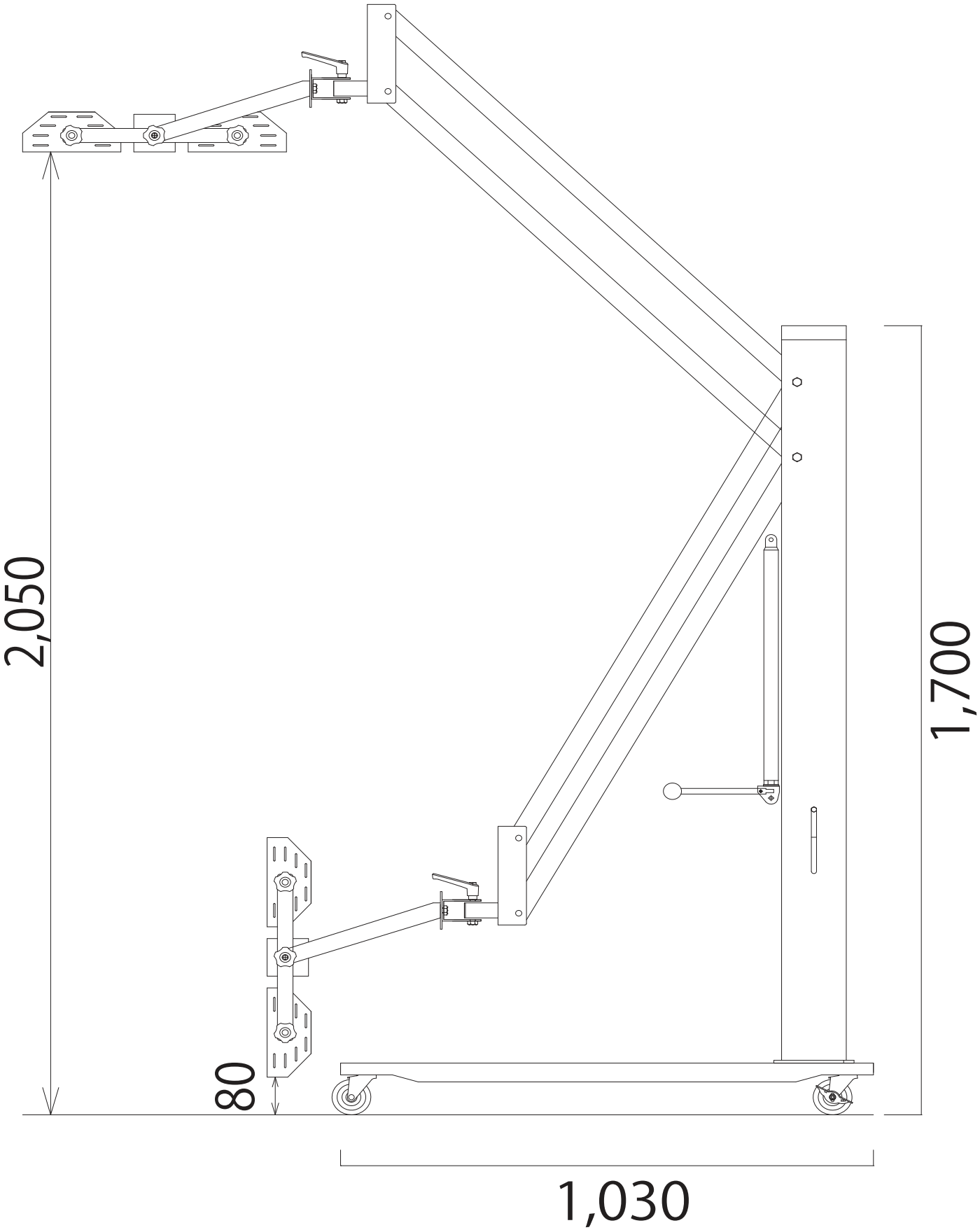
KRX800R-2B2H-1A 寸法図